silverfox

mint green series

MANUAL DE USUARIO



3 AÑOS DE GARANTÍA • SERVICIO DE POST VENTA •

Manual de usuario para los modelos Fox 280 evo, Fox 350 evo, Fox 480 evo y Fox 880 evo.

SAMSUNG OSRAM inventronics MW MEAN WELL

SILVERFOXLEDS.COM.AR

Información de seguridad y correcto uso

Para garantizar un uso seguro y correcto de sus luces de cultivo, lea y siga atentamente las siguientes indicaciones antes de la instalación, uso y mantenimiento del equipo.

Precauciones Generales

• No utilice el equipo si el cable de alimentación, el enchufe o la carcasa están dañados.

• Mantenga las luces fuera del alcance de niños y mascotas.

• Este producto está diseñado solo para uso en interiores. No lo exponga a la intemperie, lluvia o humedad excesiva.

• El rango de temperatura recomendado para el funcionamiento del equipo va desde los -10 °C hasta los 35 °C. Usar siempre extracción si se utiliza en una carpa de cultivo.

• No manipule el equipo con las manos mojadas ni con los pies descalzos.

• No cubra la lámpara ni obstruya las salidas de ventilación.

Mantenimiento

• Limpie los disipadores y la superficie de los LEDs con un paño apenas húmedo y suave.

• NO utilice productos de limpieza abrasivos ni aplique agua directamente.

Instalación Segura

• Asegúrese de que la instalación eléctrica cumpla con las normativas locales.

• Fije correctamente la estructura de soporte (ganchos, poleas o rieles) para evitar caídas accidentales.

• Mantenga una distancia segura entre la lámpara y las plantas para evitar quemaduras por exceso de calor o luz.

Riesgo Eléctrico

• Desconecte el equipo antes de realizar cualquier mantenimiento o limpieza.

• No intente reparar el dispositivo usted mismo. En caso de fallas, contacte al servicio técnico autorizado.

Calor y Ventilación

• No instale las luces cerca de materiales inflamables.

• Asegúrese de que el área esté bien ventilada para evitar el sobrecalentamiento del equipo.

• No toque la carcasa o superficie de la lámpara cuando esté encendida o recién apagada.

Luz Intensa

• Evite mirar directamente a los LEDs o lámparas cuando estén encendidas, ya que la luz intensa puede dañar la vista.

• Se recomienda el uso de gafas de protección ocular específicas para horticultura.

Especificaciones técnicas
/ mint green series

Modelos	Fox 280 evo	Fox 350 evo	Fox 480 evo	Fox 800 evo
Potencia	280w	350w	480w	800w
Cobertura floración	80x80 cm	100x100 cm	120x120 cm	150x150 cm
PPE	3.10 µmol/s			
Dimensiones	60x43x5.4 cm	70x70x5.4 cm	90x89x5.4 cm	99x92x5.4 cm
PPF	868 µmol/J	1085 µmol/J	1488 µmol/J	2480 µmol/J
Peso	5.5 kg	7 kg	16 kg	18 kg
Driver potenciado	Meanwell 240 XLG	Meanwell 320 XLG	Inventronics	
Voltaje/ Amperaje	220V – 1.27A	220V – 1.59A	220V – 2.18A	220V – 3.63A
Dimerizable	0-10v			
T° de trabajo	25-65°C			
Conectividad	Puertos Rj11			
Waterproof	Protector de silicona			
Vida útil	50.000 h – 7 años			
Grado IP	67			

Espectro y leds

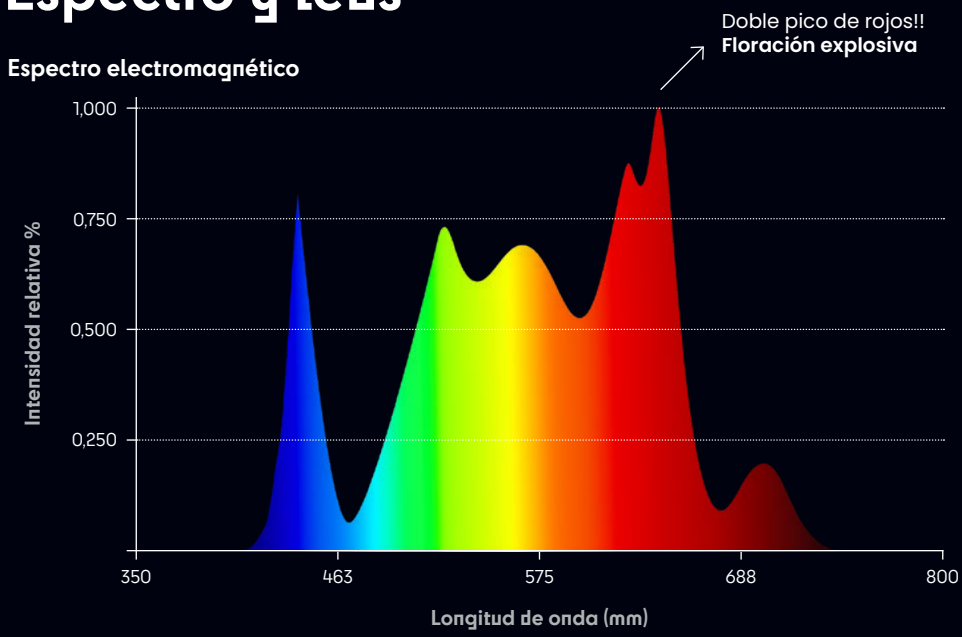

Luz Azul

Estimula el crecimiento vegetativo, logrando plantas robustas, compactas. Evita el estiramiento.

Luz Verde

Espectro equilibrado y mayor penetración, generando mejor desarrollo en las zonas bajas de la planta.

Luz Roja

Estimula la floración, incrementando significativamente la cosecha y el peso final de los frutos.

Luz Infrarroja

Estimula los fitocromos, aumentando la tasa fotosintética y el crecimiento en general. Maduración de frutos.

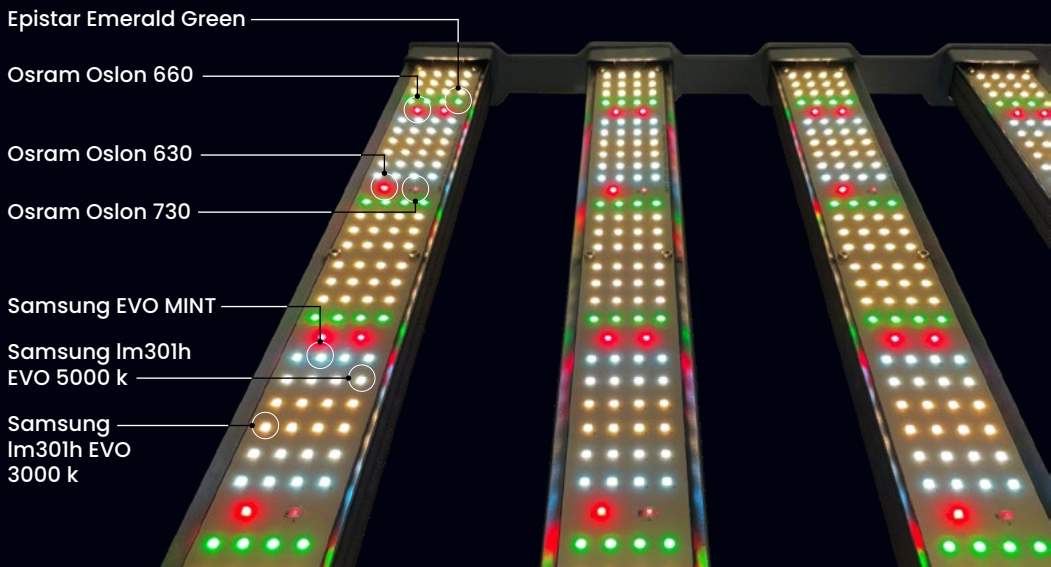

Teoría del cultivo

Etapas	Germinación	Fase Vegetativa	Pre-floración	Floración
Luz (PPFD)	100 – 300 µmol/m²/s	300 – 600 µmol/m²/s	600 – 800 µmol/m²/s	800 – 1.000 µmol/m²/s
Fotoperiodo (h de luz)	18 a 24 h	18 h de luz	12 h de luz	
Fotoperiodo (h de oscuridad)	-	6 h de oscuridad	12 h de oscuridad	12 h de oscuridad
Temperatura	24 – 26 °C	22 – 28 °C (ideal ~25 °C)	22 – 27 °C	20 – 26 °C (ligeramente más fresco durante la noche)
Humedad Relativa (HR)	70 – 80 %	55 – 70 %	50 – 60 %	40 – 50 %
Objetivo	Estimular la salida de la plántula y el desarrollo radicular evitando el estrés por deshidratación.	Promover un crecimiento vigoroso de hojas y ramas que sostendrán la producción futura.	Facilitar la transición hacia la floración, reduciendo la humedad para prevenir hongos y optimizar la formación de preflores.	Favorecer la producción de flores densas y resinosas, reduciendo la humedad para evitar botritis y otros patógenos.

Regulación y ventilación

El desarrollo óptimo de la planta depende de un balance entre luz, temperatura y humedad relativa. Estos factores deben ajustarse en cada etapa para garantizar un crecimiento saludable y maximizar la producción. Además, es fundamental que el espacio de cultivo —ya sea una carpa o una habitación— cuente con renovación de aire mediante extractores, ya que esto previene exceso de calor, humedad y aparición de hongos.

Notas importantes

- Valores de **>1.000 µmol/m²/s** pueden ser empleados en sistemas profesionales con suplementación de CO2.
- Mantener una adecuada circulación de aire es esencial para estabilizar humedad y temperatura.
- Los rangos pueden ajustarse según la genética cultivada y las condiciones del entorno.

Mapa PPFD
/ Fox 280 evo

Testeado en carpa 80x80 cm



Vegetativo Altura: 40 cm

232	316	353	369	364	322	241
282	402	470	500	485	410	293
318	426	558	605	576	435	330
343	439	599	609	618	447	356
325	436	571	619	590	445	338
289	412	482	512	498	420	300
239	326	363	381	375	332	248

Germinación/clones Altura: 40 cm

137	186	208	218	215	190	142
166	237	278	295	286	242	173
187	252	374	406	386	257	195
202	259	401	408	414	264	210
192	257	383	415	395	262	199
170	243	284	302	294	248	177
141	192	214	225	221	196	146

Floración Altura: 35 cm

473	645	720	754	719	658	492
575	820	960	1020	991	836	598
648	870	1095	1187	1130	887	674
699	895	1174	1195	1212	913	727
663	890	1120	1214	1156	908	689
589	841	984	1046	1015	857	613
487	664	742	777	765	678	507

Alturas recomendadas

Etapas	Germinación/clones	Vegetativo	Floración
Potencia del dimmer	40 %	70 %	100 %
Altura	40 cm		35 cm
PPFD promedio	252 µmol/m²/s	412 µmol/m²/s	832 µmol/m²/s
Horas de luz	18 on / 6 off		12 on / 12 off
Días de vida	hasta el día 7 después de la germinación	a partir del día 8 de vida	a partir del cambio a 12 h

Mapa PPFD
/ Fox 350 evo

Testeado en carpa 100x100 cm



Vegetativo Altura: 40 cm

266	316	353	418	364	322	276
282	402	470	514	485	410	293
318	451	558	599	576	460	330
343	490	553	632	571	500	356
325	461	571	613	590	470	338
289	412	482	526	498	420	300
274	326	363	431	375	332	284

Germinación/clones Altura: 40 cm

157	186	208	247	215	190	163
166	237	278	303	286	242	173
187	266	374	401	386	271	195
202	289	371	423	383	295	210
192	272	383	411	395	278	199
170	243	284	311	294	248	177
161	192	214	254	221	196	168

Floración Altura: 35 cm

542	645	720	854	719	658	564
575	820	960	1048	991	836	598
648	920	1095	1175	1130	938	674
699	1001	1085	1239	1120	1021	727
663	941	1120	1202	1156	960	689
589	841	984	1074	1015	857	613
558	664	742	880	765	678	581

Alturas recomendadas

Etapas	Germinación/clones	Vegetativo	Floración
Potencia del dimmer	40 %	70 %	100 %
Altura	40 cm		35 cm
PPFD promedio	257 µmol/m²/s	420 µmol/m²/s	848 µmol/m²/s
Horas de luz	18 on / 6 off		12 on / 12 off
Días de vida	hasta el día 7 después de la germinación	a partir del día 8 de vida	a partir del cambio a 12 h

Mapa PPFD
/ Fox 480 evo

Testeado en carpa 120x120 cm



Vegetativo Altura: 40 cm

319	304	333	355	343	310	332
357	441	504	537	520	449	371
412	510	609	642	629	520	428
413	540	640	655	660	551	429
421	522	623	656	643	532	438
366	452	517	550	533	461	381
329	313	343	365	354	320	342

Germinación/clones Altura: 40 cm

188	180	196	209	203	183	196
211	260	297	317	307	265	219
243	301	408	430	421	307	253
243	319	428	439	442	325	253
248	308	418	440	431	314	258
216	266	305	324	315	272	225
194	185	202	216	209	189	202

Floración Altura: 35 cm

652	621	679	724	701	633	678
729	899	1029	1095	1062	917	758
840	1041	1195	1258	1233	1062	874
842	1103	1254	1285	1288	1125	876
859	1065	1222	1287	1262	1086	894
747	921	1055	1122	1088	940	777
672	640	699	746	722	652	698

Alturas recomendadas

Etapas	Germinación/clones	Vegetativo	Floración
Potencia del dimmer	40 %	70 %	100 %
Altura	40 cm		35 cm
PPFD promedio	281 µmol/m²/s	461 µmol/m²/s	931 µmol/m²/s
Horas de luz	18 on / 6 off		12 on / 12 off
Días de vida	hasta el día 7 después de la germinación	a partir del día 8 de vida	a partir del cambio a 12 h

Mapa PPFD
/ Fox 800 evo

Testeado en carpa 150x150 cm



Vegetativo Altura: 50 cm

284	343	375	402	387	349	296
334	402	506	523	522	410	348
353	451	584	597	603	460	367
385	514	601	620	620	524	401
361	461	597	610	616	470	376
343	412	518	536	535	420	356
293	353	386	414	398	360	304

Germinación/clones Altura: 50 cm

168	202	221	237	228	206	174
197	237	298	309	308	242	205
208	266	391	400	404	271	217
227	303	403	415	415	309	236
213	272	400	409	413	278	222
202	243	306	316	316	248	210
173	208	228	244	235	212	180

Floración Altura: 45 cm

580	699	765	820	719	713	603
682	820	1032	1068	1065	836	709
721	920	1145	1170	1182	938	750
786	1048	1178	1215	1216	1069	817
738	941	1171	1197	1209	960	767
699	841	1058	1095	1092	857	727
597	720	788	845	813	734	621

Alturas recomendadas

Etapas	Germinación/clones	Vegetativo	Floración
Potencia del dimmer	40 %	60 %	100 %
Altura	50 cm		45 cm
PPFD promedio	270 µmol/m²/s	442 µmol/m²/s	893 µmol/m²/s
Horas de luz	18 on / 6 off		12 on / 12 off
Días de vida	hasta el día 7 después de la germinación	a partir del día 8 de vida	a partir del cambio a 12 h

Partes del equipo

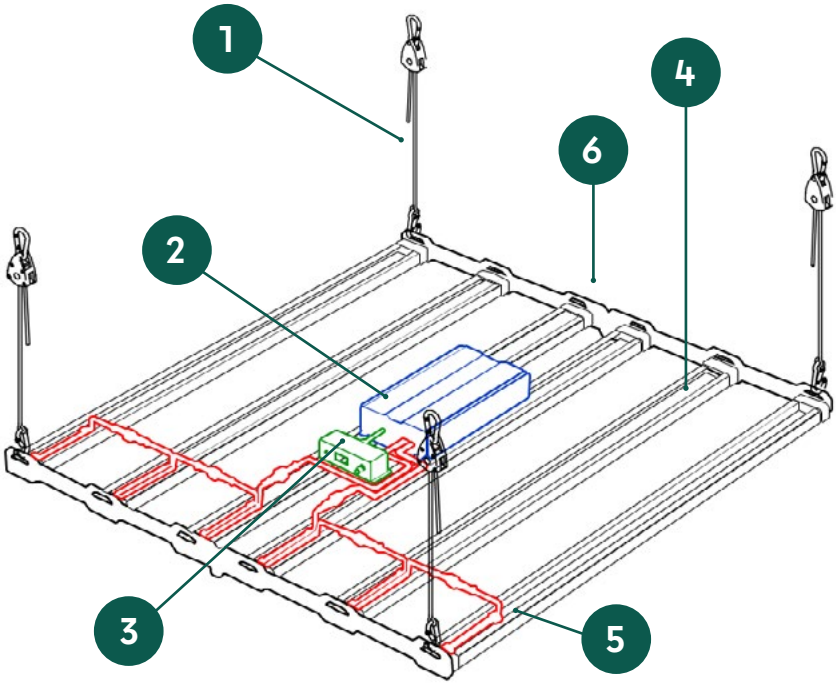

Referencias

1 / Poleas extensibles x4
2 / Driver IP 67
3 / Dim Box + puertos Rj11
4 / Barras rotables
5 / Cables driver-barras
6 / Cable fuente alimentación
7 / Cables extensores para el driver
8 / Cable Rj11 - Daisy Chain





Armado

A / Despliegue de la lámpara

Antes de comenzar, asegúrese de contar con una superficie amplia y limpia para apoyar la lámpara cómodamente durante el armado.

Instrucciones

Cómo desplegar su lámpara de forma rápida y segura.

1. Retire cuidadosamente la lámpara del embalaje y colóquela sobre la superficie de apoyo, tal como se muestra en la imagen

2. Con ambas manos, despliegue suavemente las varillas comenzando por las más alejadas.

3. Una vez completamente abierta, deje la lámpara descansando sobre la superficie para continuar con la instalación.

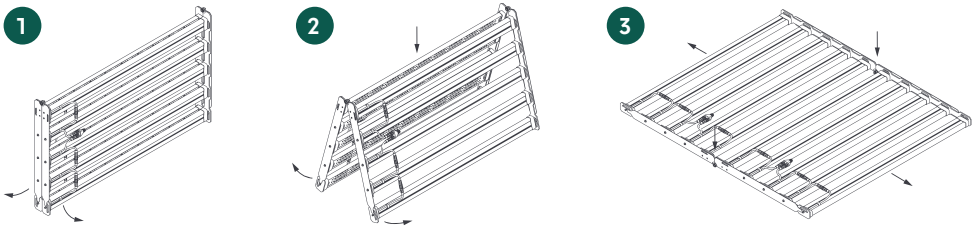

B / Ensamble del Driver y Dimmer

Estos componentes vienen en su propia caja, incluida dentro del embalaje principal.

Instrucciones

Conecte fácilmente los componentes y realice el cableado.

4. Encaje el Driver y el Dimmer en las dos varillas centrales de la lámpara, tal como se muestra en la imagen. Ambos dispositivos cuentan con una pieza inferior diseñada para su correcto encastre.

5. Para fijarlos en su lugar, utilice un destornillador Phillips con punta magnética. Coloque los tornillos incluidos atravesando la ranura de la carcasa del Driver y ajústelos en las ranuras correspondientes de las varillas de aluminio.

6. Conecte las terminales macho-hembra del Driver a las varillas LED, y luego conecte el Dimmer al Driver, siguiendo la orientación que se muestra en la imagen a continuación

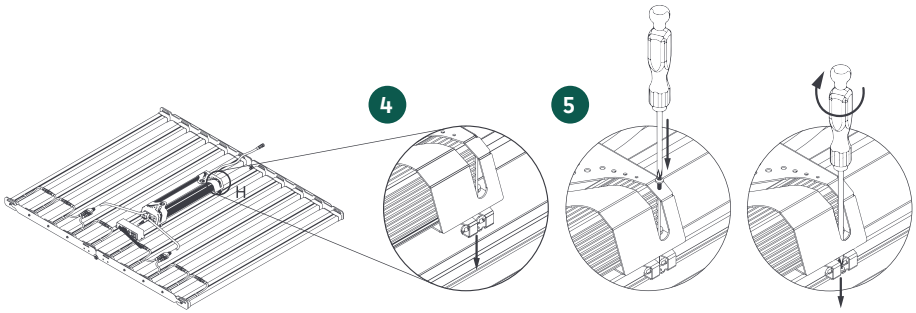

6

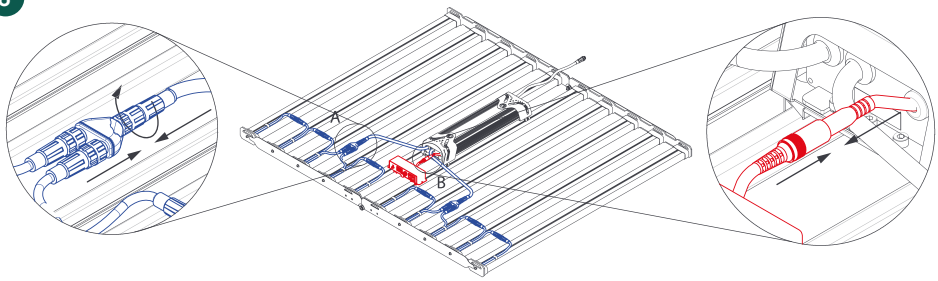

C / Instalación y Sujeción

Antes de comenzar, defina el espacio donde instalará la lámpara y tenga a mano las poleas regulables incluidas en su caja individual.

Instrucciones

Colgado seguro y ajuste de altura.

7. Para una instalación horizontal a 180°, conecte cada mosquetón en las ranuras ubicadas en las esquinas de la lámpara, tal como se indica en la imagen.

8. Fije los mosquetones a la estructura deseada y cuelgue la lámpara con cuidado.

9. Ajuste la altura utilizando las poleas: tire del extremo libre de la cuerda para elevar la lámpara, o accione la palanca de bloqueo de la polea para liberar la cuerda y bajarla según lo necesite.

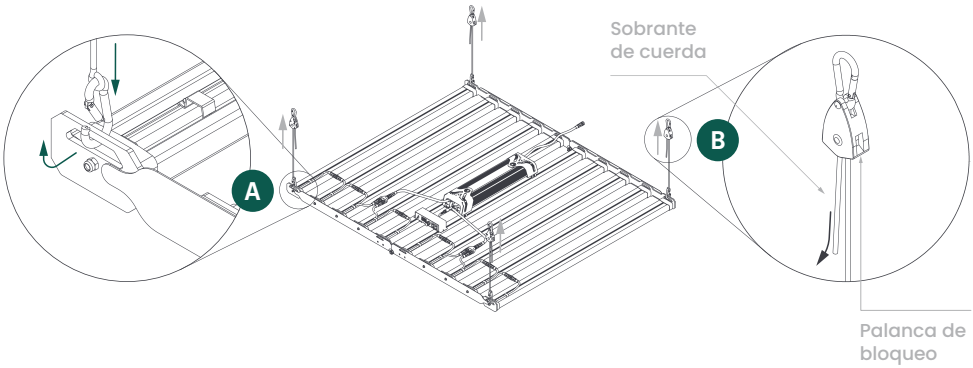

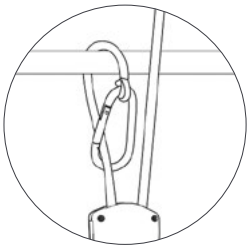

Tip importante

Si el gancho superior de la polea no encaja en el caño o estructura donde se va a colgar, deberá colocarse por encima del caño, enganchándolo de la su misma soga, tal como se muestra a continuación.

D / Conexión

Es necesario contar previamente con una instalación eléctrica que proporcione 220V de tensión.

- Cable de Salida del Driver
- Cable alimentacion 220V

Instrucciones

Conexión del prolongador 220V.

10. Antes de encender el equipo, y para evitar deslumbramientos, verifique que el dimmer esté ajustado en "0%". Si no es así, gire la perilla en sentido antihorario hasta alcanzar ese valor

11. Inserte la mini ficha macho del prolongador —incluido en el empaque— en el conector hembra del cable de salida de 220V. Gírelo en sentido horario hasta que la rosca quede ajustada completamente.

12. Conecte el enchufe de tres patas a una toma corriente de tres entradas que cuente con conexión a tierra

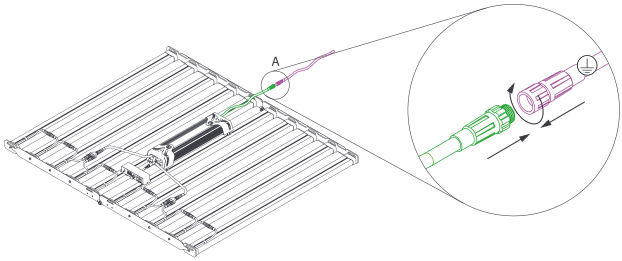



Garantía y post venta

Los equipos de la línea SilverFox cuentan con 3 años de garantía. Los primeros 2 años la garantía es completa, el tercer año limitada. Únicamente válida para productos adquiridos a través de los canales de venta oficiales y siempre y cuando se hayan cumplido los parámetros de buen uso de las luces descriptos en nuestro sitio web.

• **Garantía completa:** Cubre el 100% de los costos de reparación, reemplazo de piezas o del equipo entero, incluidos los costos de envío.

• **Garantía limitada:** Cubre el 100% de los costos de reparación o reemplazo de piezas, pero no incluye los costos de envío. También, en caso que el modelo esté discontinuado, habrá que abonar los costos de actualización del producto si es que se le envía una versión más moderna.

Canales de venta oficiales

• Web: www.silverfoxleds.com.ar

• Mercadolibre (usuarios verificados): SILVERFOXOFICIAL, SVFX, CAROLINAARBAIZAGOITIA.

• Compra directa a través de nuestro WhatsApp.

Servicio post venta

Si estás dando tus primeros pasos en el mundo de la horticultura en interior es común que tengas muchas dudas y preguntas. ¡Estamos para ayudarte!

Despejá tus consultas a través de nuestro WhatsApp para lograr el máximo potencial en tu cultivo:

+54 9 11 6562 0351

Rotación de barras

Modo de uso y recomendaciones

- Se recomienda configurar las barras según el espacio que se quiera cubrir.
- No se recomienda girar más de 30° respecto al eje horizontal, ya sea interna o externamente.
- Las barras centrales no se pueden girar.



Rotación externa

Recomendado únicamente en carpas con paredes reflectivas. Ideal para quien busca mayor distribución en espacios más grandes.



Rotación interna

Recomendado para cultivadores experimentados y el uso de CO2.



Rotación horizontal

Ideal para uso doméstico, donde se busque un equilibrio entre distribución y potencia.

Superficies recomendadas y configuración

Rotación	Fox 280 evo	Fox 350 evo	Fox 480 evo	Fox 800 evo
Externa	100x100	120x120	150x150	180x180
Horizontal	80x80	100x100	120x120	150x150
Interna	60x60	80x80	100x100	120x120

La siguiente tabla es orientativa. Si no se cuenta con uso de medidor PAR, se recomienda usar la rotación horizontal con el tamaño de carpa indicado para cada modelo.

Dim Box y Daisy Chain

Desde aquí podemos controlar la intensidad de las luces mediante la perilla del Dimmer, y además interconectar hasta 20 luces y/o usar controladores externos mediante los puertos Rj11.

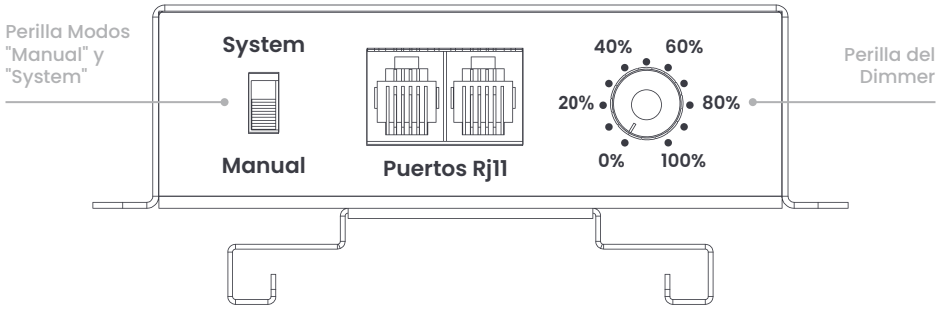

Modo “Manual”

En este modo, cada luminaria opera de manera independiente. El ajuste de la intensidad de luz se realiza directamente en cada equipo, utilizando la perilla.

Modo “System”

En este modo, una luminaria toma el control como unidad principal y transmite la señal de ajuste a las demás luminarias conectadas en Daisy Chain. Para ello necesita conectar en cadena las luminarias utilizando los cables Rj11.

El ajuste de la intensidad de la luz en la luminaria principal se replica automáticamente en todas las luminarias de la cadena. Las luminarias secundarias dejan de responder a sus propios diales y siguen la configuración de la luminaria principal.

Si se desea usar un controlador externo, conectar un extremo del cable Rj11 en el controlador, y el otro en el puerto del Dim Box de la luz principal a configurar.



Esquema de conexión Daisy Chain


CONTACTANOS
INSTAGRAM @SILVERFOXLEDS
WHATSAPP +54 9 11 6562 0351
WEB SILVERFOXLEDS.COM.AR